FEUILLE D'INSTRUCTION

8183A ROTATION HYDRAULIQUE (H64A-H76A-H84A)

INSTALLATION

1. Éteindre le moteur, enlever la clé de contact.
2. **Figure 1:** Retirer les deux bouchons des ports "C1" et "C2" du bloc hydraulique et les remplacer par des coudes 90° 7/16" ORB M. X 7/16 JIC M. (item 1) en les positionnant dans la direction illustrée.
3. **Figure 3:** Installer les coudes 90° 9/16JIC M. X 7/8 ORBM (item 1) dans les ports du moteur en positionnant les coudes vers le bas.
4. **Figure 3:** Brancher les boyaux (items 2-3) aux coudes 90° du bloc hydraulique et au moteur hydraulique tel qu'illustré.
5. **Figure 3:** Fixer les boyaux avec la crampe (item 4), le boulon 3/8" x 1 1/4" lg (item 5) et l'écrou à bague de nylon (item 6).
6. **Figure 2:** Enlever les vis à tête cylindrique 10-24 X 7/8" et retirer la plaque de droite du bloc hydraulique. S'assurer d'enlever les joints toriques collés sur le bloc hydraulique et bien nettoyer les quatre orifices avant d'installer la valve. Fixer la valve électro-hydraulique (item 1) au bloc avec les quatre vis à tête cylindrique (item 2) fournies avec la valve en s'assurant que les joints toriques de la valve sont bien en place.

IMPORTANT: S'assurer de fixer la valve <u>dans le bon sens</u>. Elle doit avoir l'indication "T" du côté des valves de surpressions (fig. 2 item 3).

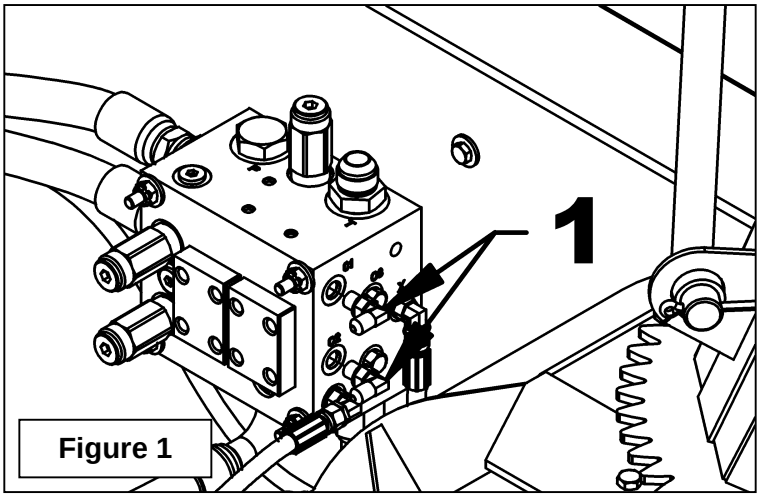

Figure 1

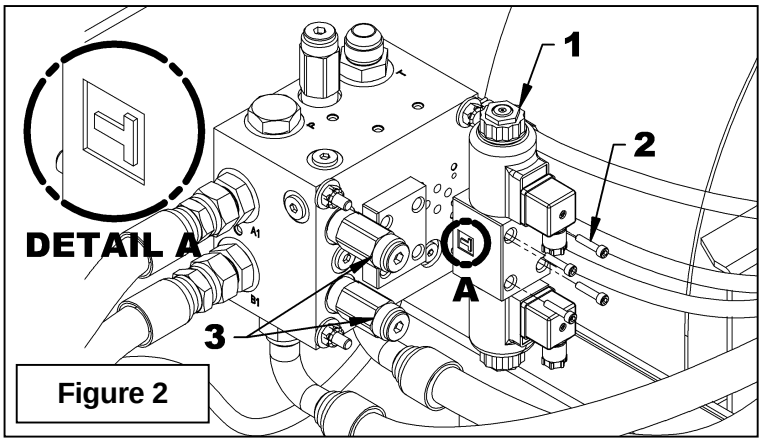

Figure 2

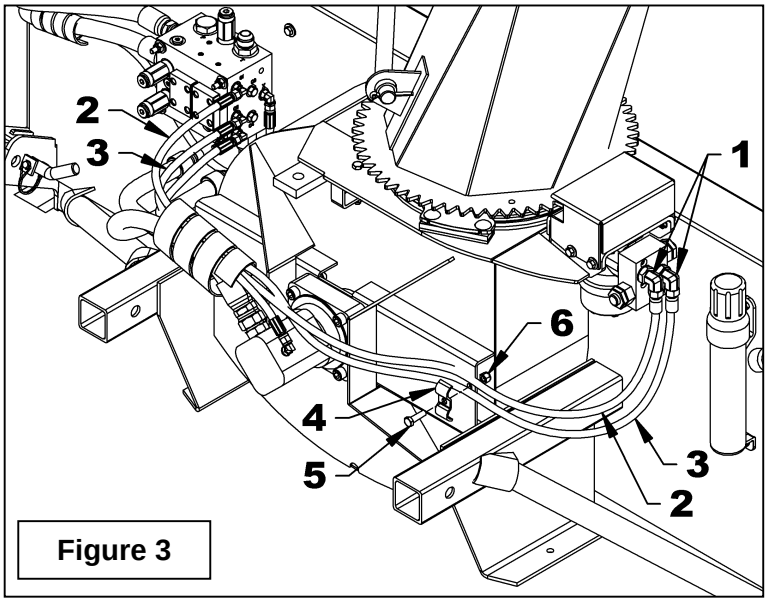

Figure 3

7. **Figure 4:** Retirer les connecteurs DIN (item 1) en retirant les deux vis (item 2).

8. **Figures 5a-5b:** Démonter les connecteurs DIN (Fig. 5b, item 1) et brancher les fils du harnais 160" tel qu'illustré à la Figure 5a. Lors de la connexion des fils, s'assurer de repositionner le bornier dans le bon sens dans le boîtier afin que les sorties soient vers le bas une fois sur la valve.

9. **Figure 4:** Réinstaller les connecteurs DIN (item 1) sur la valve en s'assurant que le fil blanc est dans le connecteur supérieur et que le fil bleu est dans celui du bas et que les fils pointent vers le bas.

10. Installer l'interrupteur dans un des trous du boîtier à interrupteur et installer le boîtier à l'endroit sur la machine qui assure un accès facile lors de l'opération de la souffleuse à l'aide de la boulonnerie fournie. Si les boulons ne sont pas assez long, utiliser des plus long tout en prenant garde de ne pas entrer en contact avec les interrupteurs.

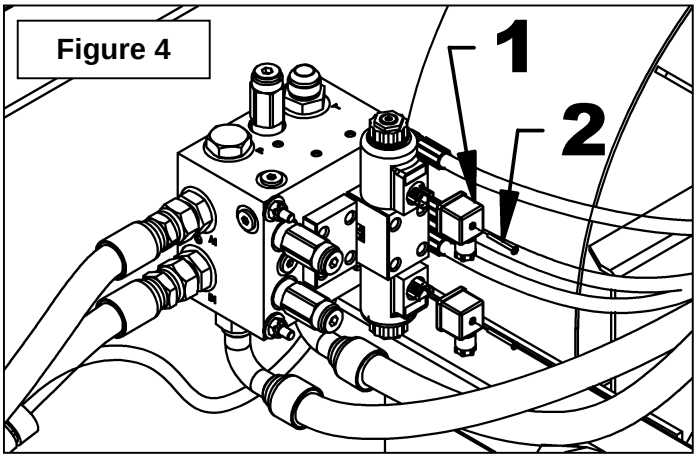

Figure 4

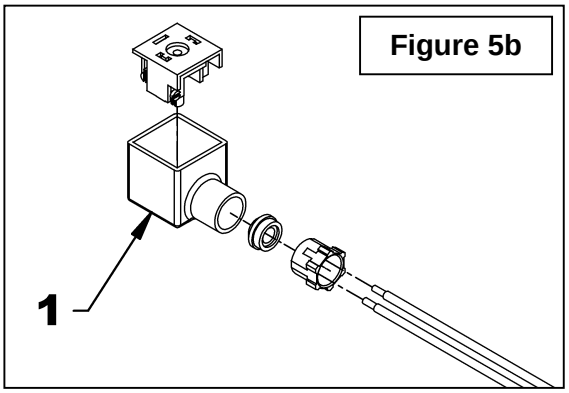

Figure 5b

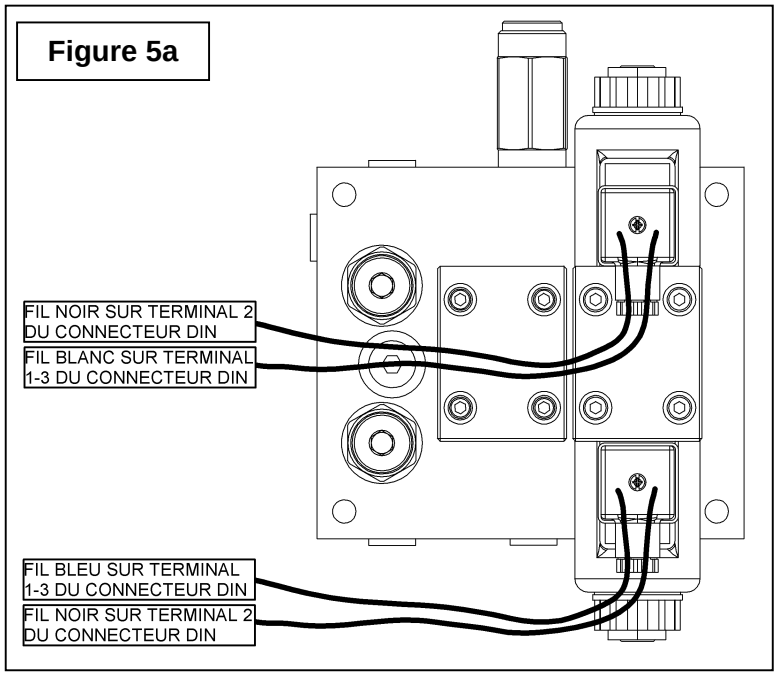

Figure 5a

11. Faire passer le harnais 160" au même endroit que les boyaux hydrauliques jusqu'à l'avant du tracteur, près du démarreur du moteur du tracteur. Attacher le harnais avec des attaches de nylon et insérer avec les boyaux dans le protecteur de boyaux de 4" et ensuite dans l'enveloppe protectrice de 360". S'il s'agit d'une réinstallation du déflecteur, connecter le connecteur mâle du harnais 160" au connecteur femelle du tracteur.

12. Figure 6 : Poser les terminaux mâles sur le bout dénudé des fils blancs et du fil de mise à la terre noir. Connecter ces terminaux au connecteur femelle à trois cavités en vous assurant d'installer le fil noir dans la cavité "A".

13. Fixer le fil noir à une mise à la terre appropriée sur le bâti du tracteur.

14. Brancher le fil avec fusible au fil d'interrupteur de contact du tracteur à l'aide du connecteur de dérivation.

15. Connecter le connecteur mâle au connecteur femelle.

16. Figure 7: Connecter le fil fusible à la lame 1 (item 1) - au centre, un fil blanc à la lame 2 et l'autre à la lame 3 de l'interrupteur.

NOTE: Si le mouvement du déflecteur ne correspond pas à l'illustration sur l'interrupteur inverser les fils blancs.

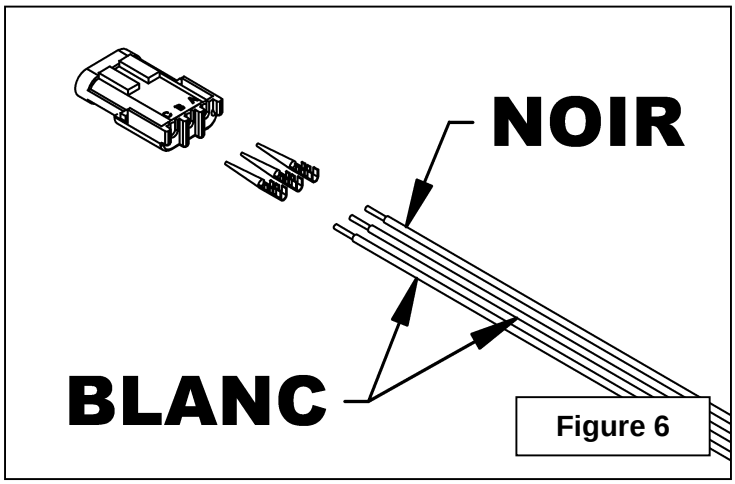

Figure 6

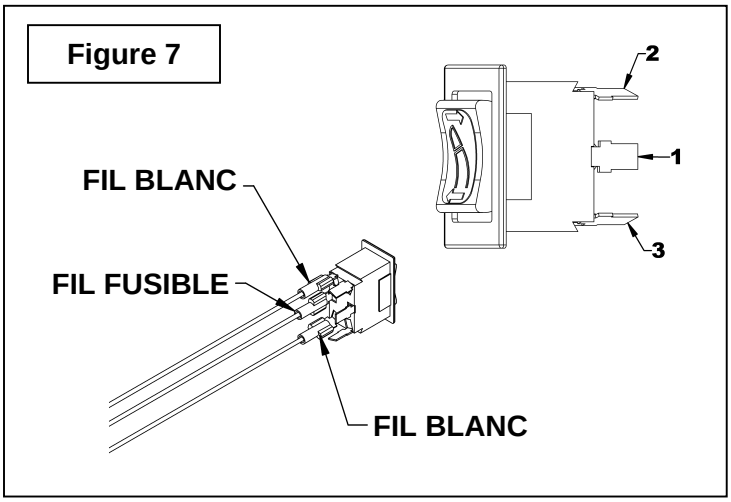

Figure 7

FEUILLE D'INSTRUCTION

8183A ROTATION HYDRAULIQUE (H64A-H76A-H84A)

PIÈCES
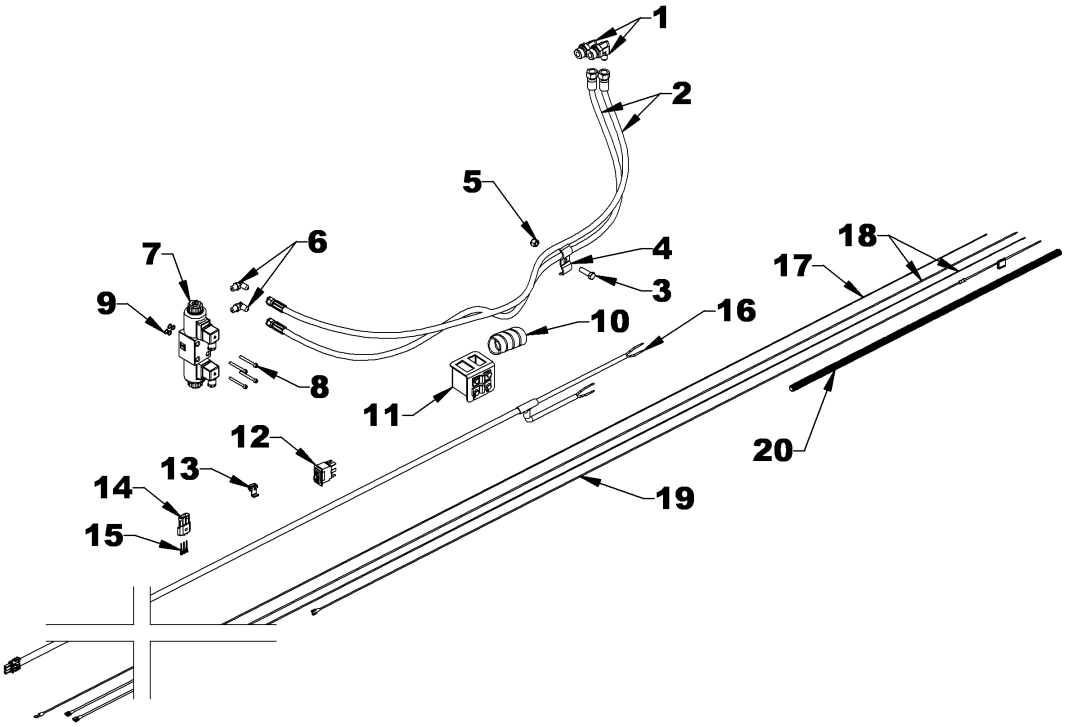
RÉF.	DESCRIPTION	QTÉ	# PIÈCE
1	Coude 90° 7/8" ORBM x 9/16 X 18 JICM	2	2600106
2	Boyau 59" lg – 9/16" JIC PVF x 7/16" JIC PVF	2	3700165
3	Boulon hex. ø3/8"NC x 1 1/4" Gr.5 PQÉ	1	0100039
4	Crampe à boyau 1/4"	1	666583
5	Écrou à bague de nylon ø3/8"NC PQÉ	1	1000006
6	Coude 90º 7/16 ORB M X 7/16 JIC M	2	2600065
7	Valve électrique	1	3900027
8	Vis à 6 pans creux 10-24 NC x 1 3/4" tête cylindrique gr.5, noir	4	0800018
9	Joint torique 0.07" x 3/8" x 1/2" ext.	4	3900462
10	Protecteur de boyaux 4" lg.	1	669152
11	Boîtier d'interrupteur	1	669281
12	Interrupteur avec autocollant de rotation	1	669255
13	Connecteur instantané D.A.	1	656665
14	Connecteur femelle à trois cavités	1	4000066
15	Terminal mâle	3	663282
16	Harnais électrique 160"	1	4000078
17	Fil négatif (noir) 200"	1	669314
18	Fil positif (blanc) 200"	2	669313
19	Fil avec fusible	1	666065
20	Enveloppe protectrice 360"	1	669315